均等扇形ノズル

VE / VEP

【スプレーパターン】

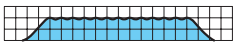

【流量分布】

特　長

●スプレーパターン全域にわたり均等な流量分布の扇形噴霧を発生。
●単位面積当たりの打力が均一。

標準圧力

0.3MPa

主用途

洗浄：自動車、車輌、コンテナ、フィルム、フィルター、フェルト、スクリーン、びん、土砂、砕石、金属、金属部品、機械、鋼板、鋼片、線材、各種容器

散布：エッチング液、油、潤滑剤、糊液、酸液、防虫・防除剤、除草剤、水溶液

冷却：ガス、煙、熱交換器、タンク、鋼板、鋼片、屋根

水幕：防火、消火、防熱、防塵、防臭

VEシリーズ（三組形）

構造と材質と質量

構造	●ノズルチップ噴口部にセラミックを使用した三組形。 ●ノズルチップ、キャップ、アダプターの3部品から成り、損耗したノズルチップだけを取替えできる。 ●ストレーナーは小噴量品に装備可能。 ●セルティーム®はセラミック製噴口部を強じんなエンジニアリングプラスチックでモールドしたセラミック・樹脂ノズルチップ。
材質	●チップ：セラミック ●リティーナー：S303またはB（真ちゅう）またはPVDF ●キャップ、アダプター、ストレーナー：S303または B（真ちゅう） オプション材質　S316、その他
質量※1	●完成品…S303：49g　B（真ちゅう）：53g ●ノズルチップ…S303：6.5g　B（真ちゅう）：7g セルティーム®：2g

※1 ストレーナー付きの場合、完成品の質量は2～5g増え、全長は2㎜長くなります。

注）形番、材質により、外観・外形寸法が若干異なる場合があります。

外形図

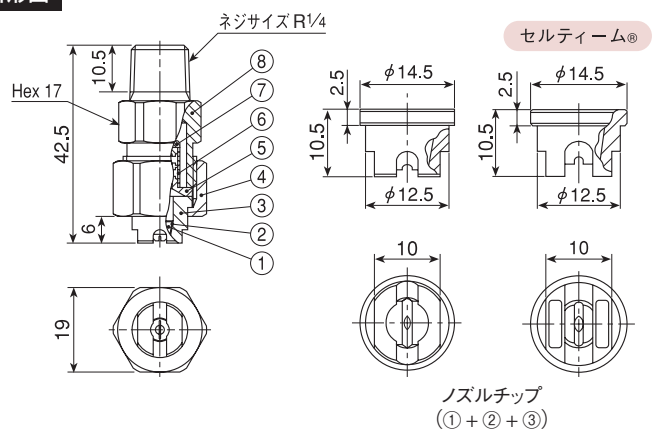

①チップ　②接着剤：アラルダイト®　③リティーナー
④キャップ　⑤ストレーナーホルダー　⑥ストレーナースクリーン〈S316〉
⑦ストレーナーキャップ　⑧アダプター

VEPシリーズ（一体形）

構造と材質

構造	●ノズル本体の噴口部にセラミックを使用した一体形。 ●ストレーナーは小噴量品に装備可能。 ●セルティーム®はセラミック製噴口部を強じんなエンジニアリングプラスチックでモールドしたセラミック・樹脂ノズル。
材質	●セラミック噴口部の他は、S303またはB（真ちゅう） セルティーム®はPVDF オプション材質　S316、その他

寸法

ネジサイズ	外形寸法（㎜）					質量（g）※1		
	L_1	L_2	H	φD	N	S303	B	セルティーム®
R⅛	16.5	30	12	7.5	6.5	8	9	—
R¼	26	40	14	10	10.5	20	22	—
R⅜	30	—	19	—	11	33	35	—
R½	38	—	23	—	14	57	62	—
セルティーム® R⅛	22	—	12	—	8.5	—	—	2.1
セルティーム® R¼	26	—	14	—	10.5	—	—	6

※1 ストレーナー付きの場合、質量は2～5g増

注）形番、材質により、外観・外形寸法が若干異なる場合があります。

外形図

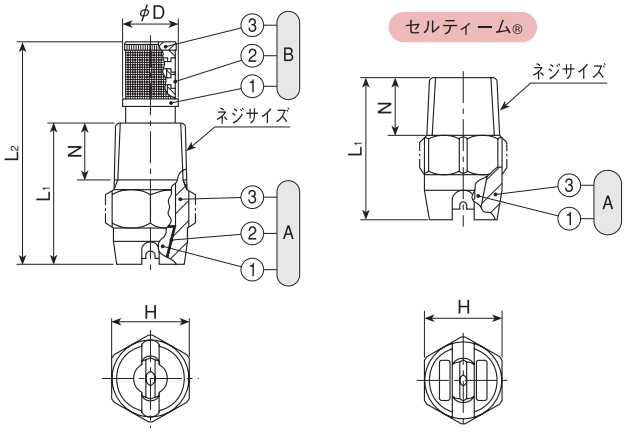

Ⓐノズル（①チップ　②接着剤：アラルダイト®　③ノズル本体）
Ⓑストレーナー（①ストレーナーホルダー　②ストレーナースクリーン〈S316〉　③ストレーナーキャップ）

均等扇形ノズル　VE / VEP シリーズ

仕様

噴角の区分	噴量の区分	ネジサイズ VE 金属製 R¼	VE セルティーム® R¼	VEP 金属製 R⅛	VEP 金属製 R¼	VEP 金属製 R⅜	VEP 金属製 R½	VEP セルティーム® R⅛	VEP セルティーム® R¼	噴角(°) 0.15 MPa	噴角(°) 0.3 MPa	噴角(°) 0.7 MPa	噴量(ℓ/min) 0.05 MPa	噴量(ℓ/min) 0.1 MPa	噴量(ℓ/min) 0.15 MPa	噴量(ℓ/min) 0.2 MPa	噴量(ℓ/min) 0.3 MPa	噴量(ℓ/min) 0.5 MPa	噴量(ℓ/min) 0.7 MPa	噴量(ℓ/min) 1 MPa	噴量(ℓ/min) 2 MPa	平均粒子径(μm)	異物通過径(mm)	ストレーナーメッシュ
115	19	●	○		●				○	104	115	122	0.78	1.10	1.34	1.55	1.90	2.45	2.90	3.47	4.91	240	0.5	100
	23	●	○		●				○	105	115	122	0.94	1.33	1.63	1.88	2.30	2.97	3.51	4.20	5.94		0.6	100
	31	●	○		●				○	105	115	122	1.26	1.79	2.19	2.53	3.10	4.00	4.74	5.66	8.00		0.6	100
	36	●	○		●				○	105	115	122	1.47	2.08	2.55	2.94	3.60	4.65	5.50	6.57	9.30		0.7	50
	39	●	○		●				○	105	115	122	1.59	2.25	2.76	3.18	3.90	5.03	5.96	7.12	10.1	∫	0.7	50
	59	●	○		●				○	105	115	122	2.40	3.41	4.17	4.82	5.90	7.62	9.01	10.8	15.2		0.9	50
	78	○	○		○				○	106	115	121	3.18	4.50	5.52	6.37	7.80	10.1	11.9	14.2	20.1		1.0	—
	117	○	○		○				○	106	115	120	4.78	6.75	8.27	9.55	11.7	15.1	17.8	21.4	30.2		1.2	—
	157	○	○		○				○	106	115	120	6.41	9.06	11.1	12.8	15.7	20.3	24.0	28.0	40.5		1.4	—
	196					○				108	115	120	8.00	11.3	13.9	16.0	19.6	25.3	30.0	35.8	50.6	450	1.6	—
	235					○				108	115	118	9.54	13.6	16.6	19.2	23.5	30.3	35.9	42.9	60.7	∫	1.7	—
	274					○				108	115	118	11.2	15.8	19.4	22.4	27.4	35.4	41.9	50.0	70.7		1.9	—
	314						○			108	115	118	12.8	18.1	22.2	25.6	31.4	40.5	48.0	57.3	81.1	510	2.0	—
	392						○			108	115	118	16.0	22.6	27.7	32.0	39.2	50.6	60.0	71.6	101	∫	2.2	—
	469						○			108	115	118	19.1	27.0	33.2	38.4	46.9	60.7	71.8	85.6	121	640	2.4	—
90	03	●	○	●	●			○	○	78	90	101	—	0.17	0.21	0.24	0.30	0.39	0.46	0.55	0.77	140	0.2	200
	04	●	○	●	●			○	○	79	90	101	—	0.23	0.28	0.33	0.40	0.52	0.61	0.73	1.03		0.2	200
	05	●	○	●	●			○	○	79	90	101	—	0.29	0.35	0.41	0.50	0.65	0.76	0.91	1.29		0.3	150
	07	●	○	●	●			○	○	80	90	101	—	0.40	0.49	0.57	0.70	0.90	1.07	1.28	1.81	∫	0.3	150
	10	●	○	●	●			○	○	80	90	100	0.41	0.58	0.71	0.82	1.00	1.29	1.53	1.83	2.58		0.4	150
	15	●	○	●	●			○	○	82	90	100	0.61	0.87	1.06	1.23	1.50	1.94	2.29	2.74	3.87		0.4	150
	19	●	○		●				○	82	90	98	0.78	1.10	1.34	1.55	1.90	2.45	2.90	3.47	4.91	250	0.7	50
	23	●	○		●				○	82	90	98	0.94	1.33	1.63	1.88	2.30	2.97	3.51	4.20	5.94		0.7	50
	31	●	○		●				○	83	90	97	1.26	1.79	2.19	2.53	3.10	4.00	4.74	5.66	8.00		0.9	50
	36	○	○		○				○	83	90	97	1.47	2.08	2.55	2.94	3.60	4.65	5.50	6.57	9.30		1.0	—
	39	○	○		○				○	83	90	97	1.59	2.25	2.76	3.18	3.90	5.03	5.96	7.12	10.1	∫	1.0	—
	59	○	○		○				○	83	90	97	2.40	3.41	4.17	4.82	5.90	7.62	9.01	10.8	15.2		1.2	—
	78	○	○		○				○	84	90	97	3.18	4.50	5.52	6.37	7.80	10.1	11.9	14.2	20.1		1.4	—
	117	○	○		○				○	84	90	96	4.78	6.75	8.27	9.55	11.7	15.1	17.8	21.4	30.2		1.7	—
	157	○	○		○				○	84	90	96	6.41	9.06	11.1	12.8	15.7	20.3	24.0	28.0	40.5		2.0	—
	196					○				84	90	96	8.00	11.3	13.9	16.0	19.6	25.3	30.0	35.8	50.6	480	2.2	—
	235					○				85	90	95	9.54	13.6	16.6	19.2	23.5	30.3	35.9	42.9	60.7	∫	2.4	—
	274					○				85	90	95	11.2	15.8	19.4	22.4	27.4	35.4	41.9	50.0	70.7		2.6	—
	314						○			85	90	94	12.8	18.1	22.2	25.6	31.4	40.5	48.0	57.3	81.1	540	2.8	—
	392						○			85	90	94	16.0	22.6	27.7	32.0	39.2	50.6	60.0	71.6	101	∫	3.1	—
	469						○			85	90	94	19.1	27.0	33.2	38.4	46.9	60.7	71.8	85.6	121	680	3.4	—
80	19	●	○		●				○	72	80	84	0.78	1.10	1.34	1.55	1.90	2.45	2.90	3.47	4.91	260	0.7	50
	23	●	○		●				○	72	80	84	0.94	1.33	1.63	1.88	2.30	2.97	3.51	4.20	5.94		0.8	50
	31	●	○		●				○	72	80	84	1.26	1.79	2.19	2.53	3.10	4.00	4.74	5.66	8.00		0.9	50
	36	○	○		○				○	72	80	84	1.47	2.08	2.55	2.94	3.60	4.65	5.50	6.57	9.30		1.0	—
	39	○	○		○				○	73	80	84	1.59	2.25	2.76	3.18	3.90	5.03	5.96	7.12	10.1	∫	1.0	—
	59	○	○		○				○	74	80	84	2.40	3.41	4.17	4.82	5.90	7.62	9.01	10.8	15.2		1.3	—
	78	○	○		○				○	74	80	84	3.18	4.50	5.52	6.37	7.80	10.1	11.9	14.2	20.1		1.6	—
	117	○	○		○				○	75	80	84	4.78	6.75	8.27	9.55	11.7	15.1	17.8	21.4	30.2		1.9	—
	157	○	○		○				○	76	80	84	6.41	9.06	11.1	12.8	15.7	20.3	24.0	28.0	40.5		2.4	—
	196					○				76	80	83	8.00	11.3	13.9	16.0	19.6	25.3	30.0	35.8	50.6	490	2.6	—
	235					○				76	80	83	9.54	13.6	16.6	19.2	23.5	30.3	35.9	42.9	60.7	∫	3.1	—
	274					○				76	80	83	11.2	15.8	19.4	22.4	27.4	35.4	41.9	50.0	70.7		3.3	—
	314						○			76	80	83	12.8	18.1	22.2	25.6	31.4	40.5	48.0	57.3	81.1	560	3.3	—
	392						○			76	80	83	16.0	22.6	27.7	32.0	39.2	50.6	60.0	71.6	101	∫	3.7	—
	469						○			76	80	83	19.1	27.0	33.2	38.4	46.9	60.7	71.8	85.6	121	700	4.3	—
65	03	●	○	●	●			○	○	54	65	76	—	0.17	0.21	0.24	0.30	0.39	0.46	0.55	0.77	150	0.3	150
	04	●	○	●	●			○	○	54	65	76	—	0.23	0.28	0.33	0.40	0.52	0.61	0.73	1.03		0.3	150
	05	●	○	●	●			○	○	54	65	75	—	0.29	0.35	0.41	0.50	0.65	0.76	0.91	1.29		0.4	150
	07	●	○	●	●			○	○	55	65	75	—	0.40	0.49	0.57	0.70	0.90	1.07	1.28	1.81	∫	0.4	150
	10	●	○	●	●			○	○	56	65	74	0.41	0.58	0.71	0.82	1.00	1.29	1.53	1.83	2.58		0.5	100
	15	●	○	●	●			○	○	56	65	74	0.61	0.87	1.06	1.23	1.50	1.94	2.29	2.74	3.87		0.5	100
	19	●	○		●				○	57	65	73	0.78	1.10	1.34	1.55	1.90	2.45	2.90	3.47	4.91	270	0.8	50
	23	●	○		●				○	57	65	73	0.94	1.33	1.63	1.88	2.30	2.97	3.51	4.20	5.94		0.9	50
	31	○	○		○				○	57	65	73	1.26	1.79	2.19	2.53	3.10	4.00	4.74	5.66	8.00		1.1	—
	36	○	○		○				○	57	65	73	1.47	2.08	2.55	2.94	3.60	4.65	5.50	6.57	9.30		1.2	—
	39	○	○		○				○	57	65	73	1.59	2.25	2.76	3.18	3.90	5.03	5.96	7.12	10.1	∫	1.3	—
	59	○	○		○				○	58	65	72	2.40	3.41	4.17	4.82	5.90	7.62	9.01	10.8	15.2		1.4	—
	78	○	○		○				○	58	65	72	3.18	4.50	5.52	6.37	7.80	10.1	11.9	14.2	20.1		1.8	—
	117	○	○		○				○	58	65	69	4.78	6.75	8.27	9.55	11.7	15.1	17.8	21.4	30.2		2.3	—
	157	○	○		○				○	58	65	69	6.41	9.06	11.1	12.8	15.7	20.3	24.0	28.0	40.5		2.7	—
	196					○				60	65	69	8.00	11.3	13.9	16.0	19.6	25.3	30.0	35.8	50.6	520	2.9	—
	235					○				60	65	69	9.54	13.6	16.6	19.2	23.5	30.3	35.9	42.9	60.7	∫	3.4	—
	274					○				60	65	69	11.2	15.8	19.4	22.4	27.4	35.4	41.9	50.0	70.7		3.6	—
	314						○			60	65	69	12.8	18.1	22.2	25.6	31.4	40.5	48.0	57.3	81.1	590	3.7	—
	392						○			60	65	69	16.0	22.6	27.7	32.0	39.2	50.6	60.0	71.6	101	∫	4.4	—
	469						○			60	65	68	19.1	27.0	33.2	38.4	46.9	60.7	71.8	85.6	121	740	4.4	—

●……ストレーナー装備可能　○……ストレーナーなし

噴角の区分	噴量の区分	ネジサイズ VE 金属製 R¼	VE セルティーム® R¼	VEP 金属製 R⅛	VEP 金属製 R¼	VEP 金属製 R⅜	VEP 金属製 R½	VEP セルティーム® R⅛	VEP セルティーム® R¼	噴角(°) 0.15 MPa	0.3 MPa	0.7 MPa	噴量(ℓ/min) 0.05 MPa	0.1 MPa	0.15 MPa	0.2 MPa	0.3 MPa	0.5 MPa	0.7 MPa	1 MPa	2 MPa	平均粒子径(μm)	異物通過径(mm)	ストレーナーメッシュ
50	19	●	○		●				○	43	50	56	0.78	1.10	1.34	1.55	1.90	2.45	2.90	3.47	4.91	300	0.9	50
	31	○	○		○				○	43	50	55	1.26	1.79	2.19	2.53	3.10	4.00	4.74	5.66	8.00		1.2	—
	39	○	○		○				○	43	50	55	1.59	2.25	2.76	3.18	3.90	5.03	5.96	7.12	10.1		1.4	—
	59	○	○		○				○	43	50	55	2.40	3.41	4.17	4.82	5.90	7.62	9.01	10.8	15.2	∫	1.5	—
	78	○	○		○				○	43	50	55	3.18	4.50	5.52	6.37	7.80	10.1	11.9	14.2	20.1		2.0	—
	117	○	○		○				○	43	50	54	4.78	6.75	8.27	9.55	11.7	15.1	17.8	21.4	30.2		2.4	—
	157	○	○		○				○	43	50	54	6.41	9.06	11.1	12.8	15.7	20.3	24.0	28.0	40.5		2.9	—
	196					○				43	50	53	8.00	11.3	13.9	16.0	19.6	25.3	30.0	35.8	50.6	570	3.3	—
	235					○				43	50	53	9.54	13.6	16.6	19.2	23.5	30.3	35.9	42.9	60.7	∫	3.7	—
	274					○				43	50	53	11.2	15.8	19.4	22.4	27.4	35.4	41.9	50.0	70.7		4.0	—
	314						○			44	50	52	12.8	18.1	22.2	25.6	31.4	40.5	48.0	57.3	81.1	650	4.4	—
	392						○			44	50	52	16.0	22.6	27.7	32.0	39.2	50.6	60.0	71.6	101	∫	4.7	—
	469						○			44	50	52	19.1	27.0	33.2	38.4	46.9	60.7	71.8	85.6	121	850	5.0	—
40	23	○	○		○				○	31	40	46	0.94	1.33	1.63	1.88	2.30	2.97	3.51	4.20	5.94	350	1.1	—
	36	○	○		○				○	32	40	45	1.47	2.08	2.55	2.94	3.60	4.65	5.50	6.57	9.30		1.4	—
	59	○	○		○				○	32	40	45	2.40	3.41	4.17	4.82	5.90	7.62	9.01	10.8	15.2		1.8	—
	78	○	○		○				○	33	40	45	3.18	4.50	5.52	6.37	7.80	10.1	11.9	14.2	20.1	∫	2.1	—
	117	○	○		○				○	33	40	44	4.78	6.75	8.27	9.55	11.7	15.1	17.8	21.4	30.2		2.6	—
	157	○	○		○				○	33	40	44	6.41	9.06	11.1	12.8	15.7	20.3	24.0	28.0	40.5		3.0	—
	196					○				33	40	43	8.00	11.3	13.9	16.0	19.6	25.3	30.0	35.8	50.6	630	3.6	—
	235					○				33	40	43	9.54	13.6	16.6	19.2	23.5	30.3	35.9	42.9	60.7	∫	3.7	—
	274					○				33	40	43	11.2	15.8	19.4	22.4	27.4	35.4	41.9	50.0	70.7		4.1	—
	314						○			33	40	43	12.8	18.1	22.2	25.6	31.4	40.5	48.0	57.3	81.1	720	4.3	—
	392						○			33	40	43	16.0	22.6	27.7	32.0	39.2	50.6	60.0	71.6	101	∫	4.8	—
	469						○			34	40	43	19.1	27.0	33.2	38.4	46.9	60.7	71.8	85.6	121	900	5.5	—
25	19	○	○		○				○	18	25	32	0.78	1.10	1.34	1.55	1.90	2.45	2.90	3.47	4.91	390	1.1	—
	31	○	○		○				○	19	25	32	1.26	1.79	2.19	2.53	3.10	4.00	4.74	5.66	8.00		1.4	—
	39	○	○		○				○	20	25	32	1.59	2.25	2.76	3.18	3.90	5.03	5.96	7.12	10.1		1.5	—
	59	○	○		○				○	21	25	32	2.40	3.41	4.17	4.82	5.90	7.62	9.01	10.8	15.2	∫	1.9	—
	78	○	○		○				○	21	25	32	3.18	4.50	5.52	6.37	7.80	10.1	11.9	14.2	20.1		2.3	—
	117	○	○		○				○	21	25	32	4.78	6.75	8.27	9.55	11.7	15.1	17.8	21.4	30.2		2.7	—
	157	○	○		○				○	21	25	32	6.41	9.06	11.1	12.8	15.7	20.3	24.0	28.0	40.5		3.4	—
	196					○				21	25	32	8.00	11.3	13.9	16.0	19.6	25.3	30.0	35.8	50.6	730	3.7	—
	235					○				21	25	31	9.54	13.6	16.6	19.2	23.5	30.3	35.9	42.9	60.7	∫	4.0	—
	274					○				21	25	31	11.2	15.8	19.4	22.4	27.4	35.4	41.9	50.0	70.7		4.5	—
	314						○			21	25	31	12.8	18.1	22.2	25.6	31.4	40.5	48.0	57.3	81.1	800	4.8	—
	392						○			21	25	31	16.0	22.6	27.7	32.0	39.2	50.6	60.0	71.6	101	∫	5.1	—
	469						○			21	25	31	19.1	27.0	33.2	38.4	46.9	60.7	71.8	85.6	121	1,050	5.5	—
15	23	○	○		○				○	10	15	19	0.94	1.33	1.63	1.88	2.30	2.97	3.51	4.20	5.94	500	1.3	—
	36	○	○		○				○	10	15	19	1.47	2.08	2.55	2.94	3.60	4.65	5.50	6.57	9.30		1.6	—
	59	○	○		○				○	10	15	19	2.40	3.41	4.17	4.82	5.90	7.62	9.01	10.8	15.2		2.0	—
	78	○	○		○				○	10	15	19	3.18	4.50	5.52	6.37	7.80	10.1	11.9	14.2	20.1	∫	2.4	—
	117	○	○		○				○	10	15	19	4.78	6.75	8.27	9.55	11.7	15.1	17.8	21.4	30.2		3.0	—
	157	○	○		○				○	12	15	19	6.41	9.06	11.1	12.8	15.7	20.3	24.0	28.0	40.5		3.5	—
	196					○				13	15	19	8.00	11.3	13.9	16.0	19.6	25.3	30.0	35.8	50.6	850	3.8	—
	235					○				13	15	19	9.54	13.6	16.6	19.2	23.5	30.3	35.9	42.9	60.7	∫	4.3	—
	274					○				13	15	19	11.2	15.8	19.4	22.4	27.4	35.4	41.9	50.0	70.7		4.7	—
	314						○			13	15	19	12.8	18.1	22.2	25.6	31.4	40.5	48.0	57.3	81.1	950	5.2	—
	392						○			13	15	19	16.0	22.6	27.7	32.0	39.2	50.6	60.0	71.6	101	∫	5.4	—
	469						○			13	15	18	19.1	27.0	33.2	38.4	46.9	60.7	71.8	85.6	121	1,250	5.8	—

●……ストレーナー装備可能　○……ストレーナーなし

三組形のお引合い要領

形番はチャートをご覧いただき、①②のようにお伝えください。

①完成品の場合

〈例〉…¼M VE 11519 S303W

¼M　VE　115　19　S303　W

- 噴角の区分：115 ∫ 15
- 噴量の区分：03 ∫ 157
- 材質：S303、B
- ストレーナー：W(装着)、ー(なし)

②ノズルチップのみの場合

〈例〉…¼ VE 11519 S303

¼　VE　115　19　S303

- 噴角の区分：115 ∫ 15
- 噴量の区分：03 ∫ 157
- 材質：S303、B、TPVDF

一体形のお引合い要領

形番はチャートをご覧いただき、下記のようにお伝えください。

〈例〉…¼M VEP 11519 S303W

¼M　VEP　115　19　S303　W

- ネジサイズ※2：⅛M、¼M、⅜M、½M
- 噴角の区分：115 ∫ 15
- 噴量の区分※3：03 ∫ 469
- 材質：S303、B、TPVDF
- ストレーナー：W(装着)、ー(なし)

※2 弊社の形番ではネジサイズの(R)はM、(Rc)はFと表記いたします。

※3 噴霧流量の区分が03～05の場合は、形番の末尾に(AL99)を追加してください。
〈例〉…¼M VEP 9003 S303W(AL99)